Разработан и изготовлен ООО «Хаски» в России.

ООО «Хаски»:
РФ, Самарская область
г. Тольятти, Приморский б-р, 1
Телефон +7 9179–690–848
www.myhaski.ru
myhaski@mail.ru

Все права защищены.
Патент на изобретение №2424150,
патенты на промобразец №69237 и №73358,
патент на товарный знак «Хаски» №451576.

МОТОБУКСИРОВЩИК «ХАСКИ»

С ЛЫЖНЫМ МОДУЛЕМ

РУКОВОДСТВО ПО ЭКСПЛУАТАЦИИ

www.myhaski.ru

СДЕЛАНО В РОССИИ

Техника безопасности

1. Не запускайте двигатель не установленный на моторраму мотобуксировщика.
2. Запрещается устанавливать трос газа при работающем двигателе.
3. Не заливайте топливо в работающий двигатель.
4. Если двигатель прогревается со снятой цепью, не касайтесь ведущей звездочки на редукторе рукой.
5. Не прогревайте двигатель над открытым пламенем.
6. Запрещается наклонять заправленный маслом и топливом двигатель более чем на 20 градусов, а тем более опрокидывать на бок.
7. Не прикасайтесь к глушителю, он может быть горячим и вы получите ожог.
8. Не эксплуатируйте без кожуха цепи.
9. При движении запрещается ставить ноги на площадку рамы лыжного модуля.
10. Не допускайте к управлению детей.

Содержание

	стр.
Введение	3
1. Описание и работа изделия	3
1.1 Назначение изделия	3
1.2 Технические характеристики	3
1.3 Состав изделия и комплектация	4
1.4 Устройство и работа	4
2. Использование по назначению	5
2.1 Эксплуатационные ограничения	5
2.2 Подготовка изделия к использованию	5
2.3 Выбор звездочки и режима эксплуатации	5
2.4 Сборка мотобуксировщика	5
2.5 Работа с двигателем	9
2.6 Использование изделия	11
2.7 Действия в экстремальных условиях	11
2.8 Возможные неисправности и методы их устранения	12
3. Техническое обслуживание	13
4. Гарантия	14
5. Консервация и хранение	15
6. Свидетельство о приёмке и продаже. Гарантийный талон	15

5. Консервация и хранение

После окончания зимнего сезона эксплуатации необходимо:

– вымыть и просушить мотобуксировщик;

– места, где имеются сколы краски подкрасить или покрыть смазкой;

– внутренние полости труб дуг обработать средством для внутренних полостей автомобиля типа «Мовиль»;

– если имели место случаи движения по поверхности, на которой была вода, необходимо заменить смазку в подшипниках катков тележки.

Мотобуксировщик и лыжный модуль должны храниться в закрытых от атмосферных осадков помещениях, допускается хранение на открытых площадках в упаковке из водонепроницаемого материала.

Свидетельство о приёмке и продаже. Гарантийный талон

Гарантийный срок – 12 (двенадцать) месяцев с даты продажи

Мотобуксировщик «Хаски» 01-1000 №_____

Двигатель 170F-R D-20 № _____

Соответствует требованиям действующей конструкторской и технологической документации, принят и признан годными для эксплуатации.

Особые отметки (зачеркнуть поле, если нет отметок):

Дата продажи:

« » _____ 20 г.

С Руководством по эксплуатации ознакомлен. Претензий к внешнему виду, комплектации, качеству работы товара не имею:

Продавец:

Покупатель:

Подпись _____

М.П.

Ф.И.О _____

4. Гарантия

Производитель гарантирует соответствие качества мотобуксировщмка «Хаски» требованиям действующей конструкторской и технологической документации при соблюдении потребителем условий и правил транспортирования, хранения и эксплуатации.

Гарантийный срок эксплуатации «Хаски» – 12 *(двенадцать)* месяцев со дня продажи. Гарантийный срок хранения в заводской упаковке – 1 *(один)* год со дня приемки мотобуксировщика покупателем.

Гарантия на двигатель изложены в Руководстве по эксплуатации двигателя.

4.1 Производитель мотобуксировщика «Хаски» обязуется в течении гарантийного срока безвозмездно ремонтировать вышедшие из строя детали и миниснегоход в целом, если в течении указанного срока будет обнаружено их несоответствие требованиям документации, или неисправность миниснегохода произошла по вине производителя.

4.2 Если по результатам исследования причин неисправности мотобуксировщика «Хаски» будет установлено отсутствие конструкционного или производственного дефекта, то все затраты, понесенные изготовителем оплачивает потребитель.

4.3 Обмен неисправного изделия, вышедшего из строя в период гарантийного срока, расторжение договора купли–продажи осуществляется в соответствии с Законом РФ «О защите прав потребителя».

4.4 Производитель мотобуксировщика «Хаски» не несет ответственности по гарантии в следующих случаях:

– если истек срок гарантийного хранения или эксплуатации;
– за сколы и потертости краски на раме, образованные в процессе транспортировки или эксплуатации;
– если предъявленный мотобуксировщик разукомплектован;
– при отсутствии настоящего Руководства по эксплуатации и при отсутствии в нем отметок предприятия-изготовителя или торгующей организации (штамп и дата продажи), а также подписи и фамилии, имени и отчества покупателя;
– если не совпадает (исправлен) номер мотобуксировщика и двигателя в Руководстве по эксплуатации с номером на самом двигателе и тележке;
– если мотобуксировщик использовался не по назначению;
– если потребитель заменял (дорабатывал) детали мотобуксировщика на детали, не предусмотренные конструкцией;
– если мотобуксировщик вышел из строя по вине потребителя в результате несоблюдения требований Руководства по эксплуатации, небрежного с ним обращения или нанесения ему механических повреждений;
– на диски центробежного сцепления редуктора двигателя;
– при дефекте покупных изделий (свечи зажигания, пусковой шнур и пр.)

Производитель не принимает в ремонт и не обменивает детали и сборочные единицы мотобуксировщика, а также «Хаски» неочищенный от загрязнений.

Введение

Настоящие Руководство по эксплуатации содержит сведения о конструкции, принципе действия, характеристиках мотобуксировщика, а также указания, необходимые для правильной и безопасной эксплуатации и оценки его технического состояния. Руководство по эксплуатации – главный документ на «Хаски», является гарантийным документом. Руководство необходимо хранить на протяжении всего срока эксплуатации. Производитель оставляет за собой право вносить изменения в конструкцию мотобуксировщика по результатам эксплуатации.

В соответствии с постановлением Правительства РФ от 21.03.2012 г № 213, вносящего изменения в перечень продукции (утвержденный ранее постановлением Правительства РФ от 01.12.2009 г. № 982), подлежащей обязательной сертификации, с 21 мая 2012 года мотобуксировщики не подлежат обязательной сертификации.

Согласно постановления Пленума Верховного Суда Российской Федерации от 24 октября 2006 г. №18 по применению главы 12 Особенной части Кодекса Российской Федерации об административных правонарушениях, водитель «Хаски» не является субъектом административного правонарушения, предусмотренного главой 12 Кодекса Российской Федерации об административных правонарушениях так как максимальная конструктивная скорость мотобуксировщика 20 км/ч.

Конструкция мотобуксировщика проста, и для его эксплуатации не требуется специальная подготовка – достаточно внимательно ознакомиться с данным Руководством.

Наряду с настоящим Руководством ознакомьтесь с Руководством на двигатель.

1. Описание и работа изделия

1.1 Назначение изделия

Мотобуксировщик предназначен для движения по снегу и льду с уклонами не более 20 градусов. Допускается буксировка саней массой не более 100 кг.

1.2 Технические характеристики

Размеры (в собранном состоянии), мм длина/ширина/высота	2000/940/700
Сухой вес, кг	82
Максимальная полезная нагрузка, кг	120
Максимальная скорость, км/ч «скоростная» звездочка «тяговая» звездочка	 18 14
Выбег с максимальной скорости, не более, м	7
Двигатель мощность, кВт (л.с.) /мин-1	170F-R D-20, четырехтактный 4.8 (7)/1800
Бензин	Регуляр 92
Трансмиссия	центробежное сцепление и цепь
Ходовая часть	две управляемые лыжи и одна гусеница
Подвеска – передняя – задняя	 – телескопическая – балансирная

1.3 Состав изделия и комплектация (*рис. 1*)

МОТОБУКСИРОВЩИК:

1. Тележка ходовая — 1 шт.
2. Двигатель 170F-R D-20 — 1 шт.
3. Капот на двигатель — 1 шт.
4. Цепь — 1 шт.

ЛЫЖНЫЙ МОДУЛЬ:

5. Рама — 1 шт.
6. Лыжи (правая, левая) — 2 шт.
7. Вилка рулевая — 1 шт.

ДОКУМЕНТАЦИЯ:

Руководство по эксплуатации на мотобуксировщик — 1 шт.

Руководство по эксплуатации на двигатель — 1 шт.

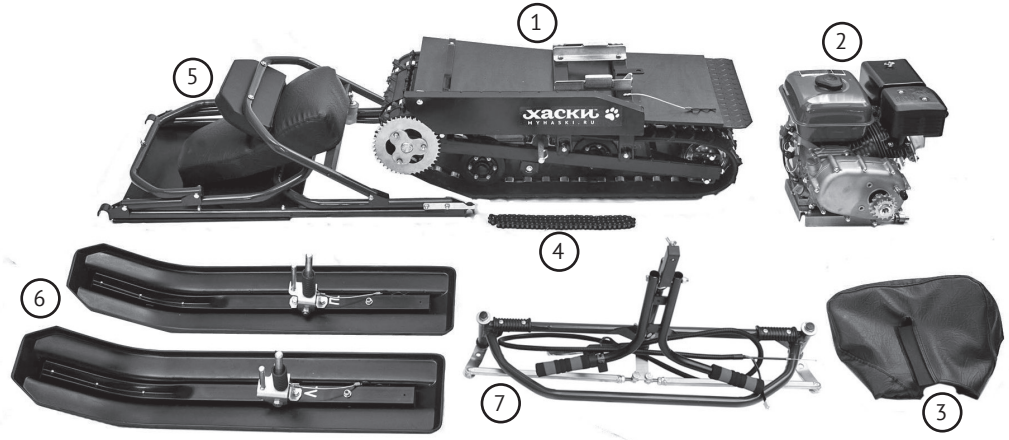

Рис. 1

1.4 Устройство и работа

Мотобуксировщик имеет ходовую тележку с гусеничным движителем, на которой установлен двигатель. Крутящий момент от двигателя передается на гусеницу цепью. Центробежное сцепление, установленное на двигателе, позволяет плавно трогаться и останавливаться, управляя только дроссельной заслонкой.

Трубчатая рама лыжного модуля с сиденьем присоединяется к мотобуксировщику посредством зацепов. В передней части расположен рулевой механизм с лыжами и рулем велосипедного типа.

Управление осуществляется рулем велосипедного типа, на котором расположена ручка управления двигателем. Тормоз отсутствует. Для остановки достаточно отпустить ручку управления двигателем и мотобуксировщик остановится.

3. Техническое обслуживание

3.1 Ежедневный осмотр. Проверьте:

– нет ли подтекания топлива и масла из двигателя;
– уровень топлива и масла;
– натяжение цепи;
– нанесите силиконовую смазку (из аэрозольного баллончика) на тяги и рычаги управления карбюратором.

3.2 Через каждые 10 часов эксплуатации:

– смажьте цепь трансмиссионной или специальной смазкой для цепей мотоциклов;
– проверьте затяжку резьбовых соединений.

3.3 Через каждые 50 часов эксплуатации:

– проверьте натяжение гусеницы, при необходимости подтяните.

Как правило, в процессе эксплуатации, не требуется подтягивать гусеницу. Не перетягивайте гусеницу! Лучше недотянуть, чем перетянуть.

3.4 Регулирование натяжения гусеницы

– ослабьте болты крепления корпусов подшипников на заднем валу;
– вращая регулировочные болты, добейтесь, чтобы гусеница провисала до контакта с пластиковыми накладками на кронштейнах оси рамы;
– проверьте расстояние между ведущим валом и задним справа и слева, разница не должна превышать 2 мм;
– затяните болты крепления корпусов подшипников;
– подтяните регулировочные болты.

3.5 Регулировка положения лыж:

– установите миниснегоход на ровную горизонтальную площадку;
– поставьте руль прямо по ходу движения;
– измерьте расстояние между лыжами в передней части и задней;
– если разница в расстоянии превышает 20 мм, отрегулируйте тягами. Рекомендуется расхождение 5..10 мм.

ВНИМАНИЕ!
Не прилагайте чрезмерных усилий при затяжке резьбовых соединений! Необходимо строго соблюдать правила сборки и эксплуатации мотобуксировщика, иначе его работа может быть некорректной, срок службы коротким, а гарантия недействительной.

3.7 Техническое обслуживание двигателя выполняйте в соответствии с Руководством на двигатель.

2.8 Возможные неисправности и методы их устранения. Подробнее на myhaski.ru

Неисправность	Причина	Способы устранения
1. Двигатель не запускается	Нет бензина в баке	Залейте бензин
	Низкий уровень масла	Долейте масло до нормы
	Неисправна свеча	Замените свечу
	Очень низкая температура воздуха	Используйте аэрозоль «Быстрый старт»
	Нет топлива в карбюраторе при открытом кране	Откройте пробку топливного бака, если топливо стало поступать, проверьте дренажное отверстие в пробке.
	Неисправен датчик уровня масла или выключатель зажигания.	Отсоедините датчик уровня от пучка проводов (провод выходящий из блока двигателя).
	Большое сопротивление в центробежном сцеплении	Снимите цепь и запустите двигатель.
	Соскочил наконечник провода со свечи	Наденьте наконечник на свечу.
	Неисправен выключатель зажигания	Заменить выключатель
2. Двигатель схватывает и глохнет	Низкие обороты холостого хода	Запустите двигатель без цепи. Поверните регулировочный винт на один оборот по часовой стрелке, отрегулируйте обороты холостого хода.
3. Шнур стартер не вытягивается	Барабан стартера примерз к корпусу	Снимите стартер и очистите ото льда. Обработайте все детали силиконовой смазкой из баллончика.
4. Двигатель не развивает мощность, черный дым из глушителя	Закрыта воздушная заслонка (подсос)	Откройте воздушную заслонку
	Фильтрующий элемент воздушного фильтра не пропускает воздух	Удалите фильтрующий элемент из воздушного фильтра. Или удалите из фильтрующего элемента картонную часть. Допускается эксплуатация миниснегохода без фильтрующего элемента.
	Обледенение диффузора карбюратора	Добавить в бензин спирт или влаговытесняющую присадку (п.2.5 (7)
5. Стук при работе двигателя	Ослабла гайка крепления маховика	Снимите стартер и затяните гайку.
6. Двигатель развивает обороты, а снегокат не едет	Деформация или износ дисков центробежного сцепления	Заменить диски сцепления.

2. Использование по назначению

2.1 Эксплуатационные ограничения

Мотобуксировщик предназначен для эксплуатации в диапазоне температур окружающего воздуха от +5^{0}С до –30^{0}С и высоте до 2500 м над уровнем моря. Влажность окружающей среды не регламентируется.

Мотобуксировщик не предназначен для движения по глубокому снежному покрову с низкими несущими свойствами, а также через траншеи, кочкарник, торосы и снежные отвалы.

ВНИМАНИЕ!
Запрещена эксплуатация мотобуксировщика Хаски в темное время суток и на дорогах общего пользования. Запрещается длительная (более 1 мин) эксплуатация двигателя при низких оборотах и высокой нагрузке. Это приводит к перегреву дисков центробежного сцепления и остановке мотобуксировщика (не гарантийный случай).

2.2 Подготовка изделия к использованию

Перед началом эксплуатации мотобуксировщик необходимо собрать. Он собирается и разбирается без применения инструментов одним человеком за 3...5 минут. В разобранном виде помещается в багажник большинства автомобилей класса «В».

2.3 Выбор звездочки и режима эксплуатации

На мотобуксировщике предусмотрены два режима движения в зависимости от условий эксплуатации – скоростной и тяговый. Это достигается перестановкой звездочки на двигателе и цепи. «Скоростная» звездочка (17 зубьев) применяется для езды по льду или по плотному снежному покрову без саней. Во всех остальных случаях необходимо использовать «тяговую» звездочку (14 зубьев).

Внимание! Цепь устанавливается только на внешнюю звездочку. Запрещается установка цепи на внутренюю звездочку!

Смена звездочки:

– снимите цепь с двигателя;
– открутите болт крепления блока звездочек на двигателе;
– снимите блок звездочек;
– поверните его таким образом, чтобы необходимая вам звездочка была со стороны торца вала («скоростная» – большая, «тяговая» – маленькая);
– установите блок звездочек на вал и шпонку;
– затяните болт.

2.4. СБОРКА

2.4.1 СБОРКА МОТОБУКСИРОВЩИКА

1. Установите двигатель между направляющими уголками на моторамe (*рис. 2)*;
2. Наденьте цепь на внешнюю звездочку;
3. Сдвиньте двигатель назад по направляющим.
4. Поднимите регулировочный болт (*рис. 3)* и опустите вороток в паз на направлющем уголке. Вращая вороток добейтесь, чтобы провисание цепи в средней части нижней ветви при нагрузке 3–5 кг было 10–15 мм.

5. Вставьте в отверстие уголка натяжителя цепи пружинный фиксатор.

ВНИМАНИЕ! ***Не перетягивайте цепь.***

6. Опустите кожух цепи на фиксатор и защелкните его до упора.

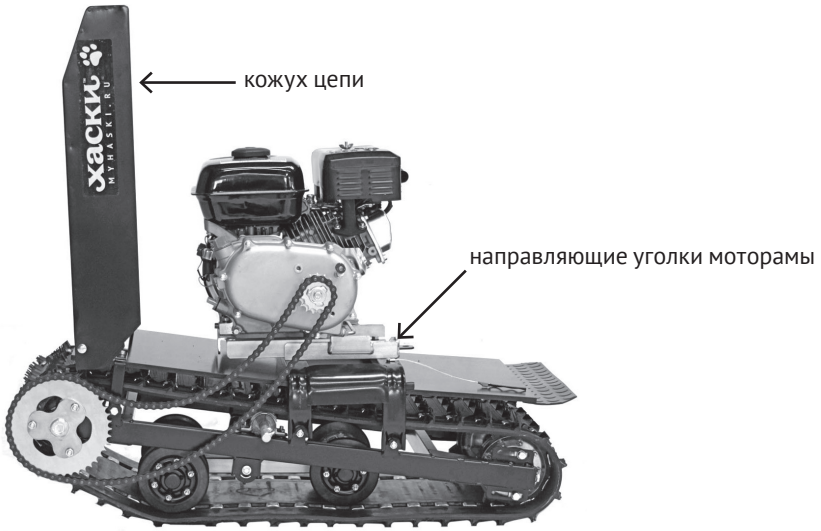

Рис. 2

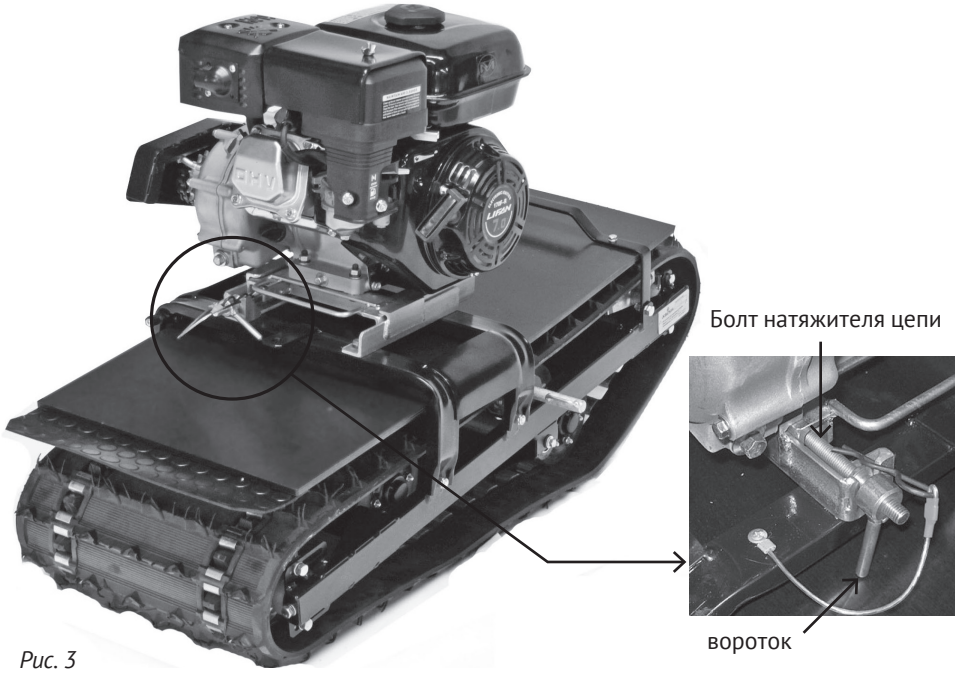

Рис. 3

2.6 Использование изделия

Займите удобное положение на сидении лыжного модуля, поставьте ноги на подножки на рулевой вилке. Плавно увеличивая обороты двигателя, начинайте движение. Скорость будет меняться пропорционально оборотам двигателя. Остановка происходит в момент, когда вы отпустите ручку управления двигателем.

Необходимо взять в дорогу: запасную свечу (рекомендуем А17-ДВ с зазором 0,7 мм), ключ свечной, ключ 8х10, ключ 13, бензин, аэрозоль «быстрый старт», прочную веревку 1,5 м для запуска без стартера.

2.7 Действия в экстремальных условиях

Если вы попали в наледь, то, выехав, немедленно удалите мокрый снег из гусеницы. Если двигатель в движении не реагирует на сброс газа, остановитесь, выключив правой рукой зажигание или закрыв воздушную заслонку. Очистите тяги управления карбюратором ото льда и восстановите подвижность механизма от ручки газа.

При замерзании стартера не пытайтесь провернуть его шнуром, можно поломать катушку или оборвать шнур. Очистите стартер ото льда, сняв его. При поломке стартера двигатель можно завести при помощи веревки непосредственно за ступицу на валу двигателя, как показано на *рис. 14*.

В случае отказа двигателя эвакуацию мотобуксировщика можно выполнить следующим образом:

– поместите под гусеницу кусок полиэтилена и закрепите его в передней части;
– привяжите веревку за бампер или рулевую сошку;
– буксируйте мотобуксировщик вручную или используя другой снегоход.

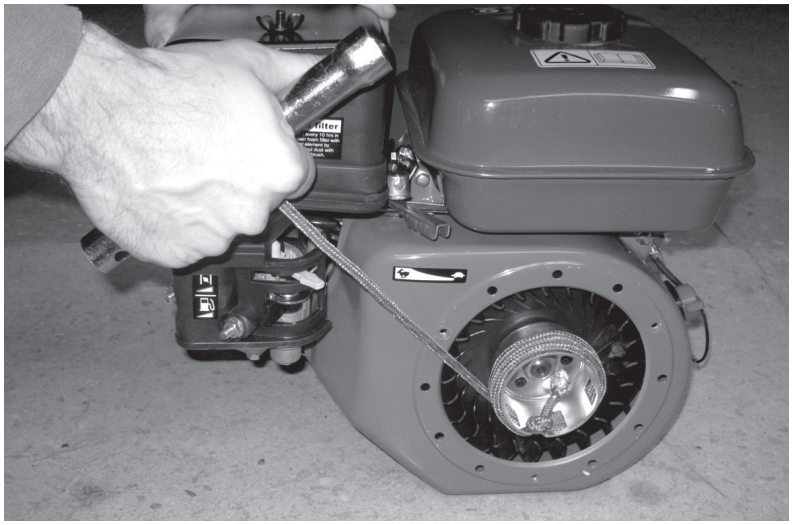

Рис. 14

8. Запустите двигатель.

9. Запрещается газовать после запуска – мотобуксировщик уедет без вас.

10. Не рекомендуется длительная работа (более 15 минут) двигателя на холостом ходу.

11. В начале эксплуатации (при обкатке) не перегружайте двигатель и не используйте «скоростную» звездочку. Длительность обкатки не менее 2-х баков бензина.

12. Для запуска при низких температурах необходимо снять цепь с двигателя. Для облегчения запуска рекомендуется использовать аэрозоль «Быстрый старт». Место впрыска аэрозоли показано на *рис. 14*.

13. Для устранения сбоев в работе двигателя вызванных присутствием воды в топливе, а также для предотвращения обмерзания диффузора карбюратора, необходимо добавлять в бензин спирт изопропиловый или специальные влаговытесняющие присадки. Количество добавляемого спирта 2...3%.

14. Движение с прикрытой воздушной заслонкой приводит к высокому расходу топлива и закапчиванию свечи зажигания.

15. Если двигатель стал дымить и потерял мощность – удалите фильтрующий элемент из воздушного фильтра. Допускается эксплуатация «Хаски» без фильтрующего элемента.

16. Остановка двигателя. Нажмите на широкую клавишу выключателя зажигания на руле или поверните против часовой стрелки выключатель на двигателе. После остановки двигателя закройте топливный кран.

Подробнее вы можете прочитать в разделе «Полезно» на нашем сайте www.myhaski.ru

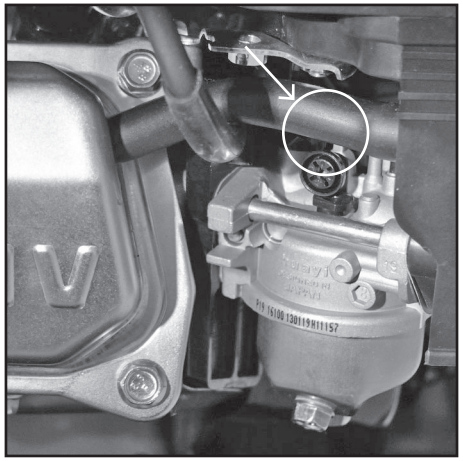

Рис. 13. Винт регулировки холостого хода карбюратора

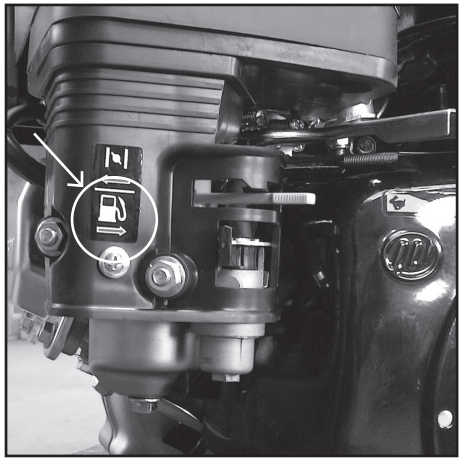

Рис. 14. Место впрыска аэрозоли «Быстрый старт»

2.4.2 СБОРКА ЛЫЖНОГО МОДУЛЯ

1. Переведите сиденье в верхнее положение (*рис. 4*);
2. Поднимите заднюю дугу и установите раму на ось МОТОБУКСИРОВЩИКА (*рис. 5*);
3. Опустите заднюю дугу;
4. Поднимите экран, зафиксировав между дугами под сидением;
5. Опустите переднюю дугу;
6. Совместите штифты задней дуги с отверстиями передней дуги и соедините их (*рис. 6*);

Рис. 4

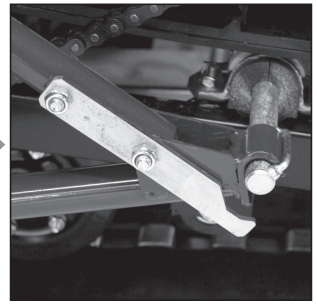

Рис. 5

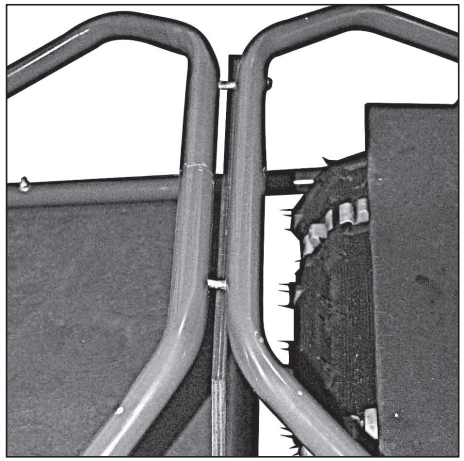

Рис. 6

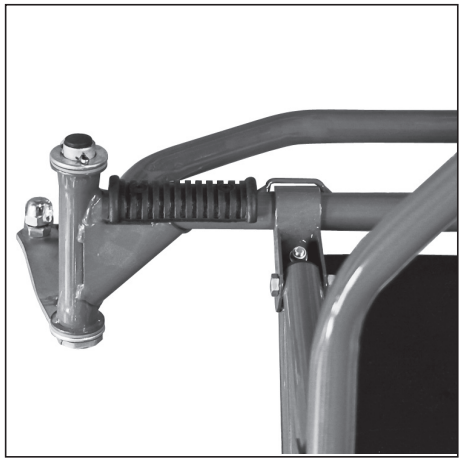

Рис. 7

7. Опустите сиденье и защелкните его на дугах;
8. Наклоните рулевую вилку вперед и вставьте в зацепы лонжеронов (*рис. 7*);
9. Наклоните рулевую вилку назад, опустите дугу рулевой вилки и затяните «барашек»;
10. Поднимите руль в рабочее положение и затяните вороток (*рис. 8)*;

11. Проложите трос газа и зацепите его на двигателе (*рис. 9 и 10*).

12. Оденьте капот на двигатель. Ручка стартера после запуска двигателя должна находиться под капотом.

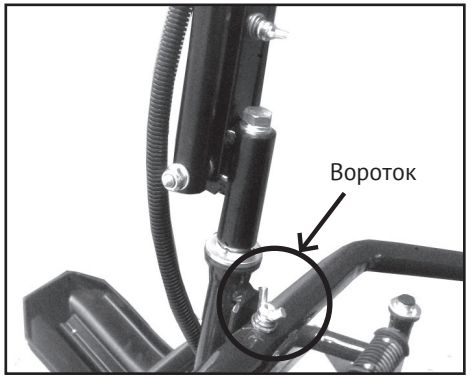

Рис. 8.

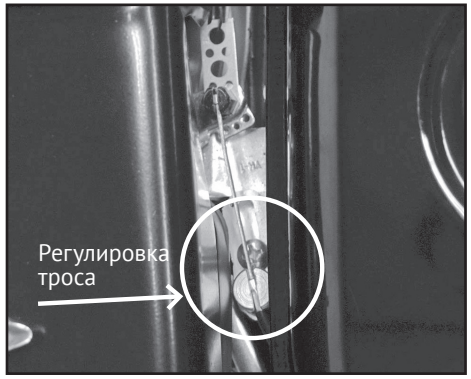

Рис 9.

Рис. 10.

ПОДСОЕДИНЕНИЕ ВЫКЛЮЧАТЕЛЯ ЗАЖИГАНИЯ

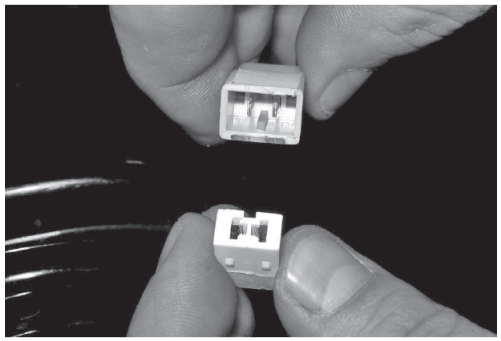

При подсоединении разъема выключателя зажигания у двигателя, необходимо совместить выступ на одной из колодок с пазом на другой колодке разъема.

Положение выключателя зажигания на руле

Зажигание включено (нажата узкая клавиша)

Зажигание выключено (нажата широкая клавиша)

УСТАНОВКА ЛЫЖ

Внимание! Лыжи левая и правая должны устанавливаться на свою сторону.

1. Вставьте стойку лыжи в рулевую вилку (*рис. 11*);
2. Зафиксируйте лыжу защелкой (*рис. 12*).

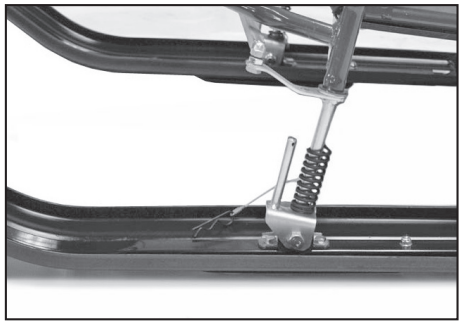

Рис. 11

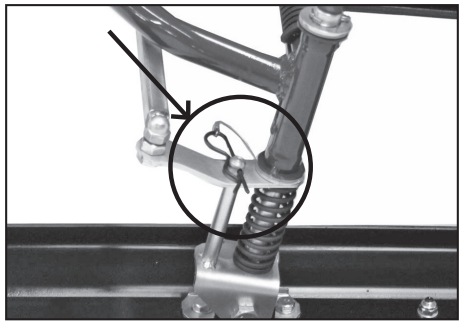

Рис. 12

(!) Разборка выполняется в обратном порядке.

2.5 Работа с двигателем

1. Перед запуском двигателя убедитесь, что он заправлен маслом и топливом. В новом двигателе и редукторе может быть небольшое количество консервационного масла, которое рекомендуется слить перед заправкой.

2. Для двигателя и редуктора необходимо использовать синтетическое моторное масло классификации 5W-40 (при эксплуатации до –20°C) или 0W-40 (до –30°C). Объем масла в двигателе и редукторе по 0,6 л. Контролируйте уровень масла щупом, приложив его к торцу отверстия.

3. Заправляйте двигатель бензином Регуляр 92. Максимальный уровень бензина в топливном баке при заправке не выше красной полосы в сетке заливной горловины.

4. Первый запуск двигателя производите со снятой цепью и не присоединенным тросиком газа.

5. Запустите двигатель, руководствуясь инструкцией на двигатель.

6. После запуска двигателя необходимо:

- установить воздушную заслонку в положение стабильной работы двигателя;
- прогреть двигатель;
- полностью открыть воздушную заслонку (положение «вперед»).

Большинству моторов в период обкатки требуется регулировка холостого хода (черный винт с крестообразным шлицем на карбюраторе — *рис. 13*). Ее необходимо выполнять со снятыми тросиком и цепью на прогретом двигателе. Если после установки троса обороты изменились в большую сторону, отрегулируйте оболочку троса (*рис. 9*).

7. **Перед каждым запуском двигателя убедитесь, что ручка управления двигателем на руле перемещается без затруднений, а рычаг управления дроссельной заслонкой на двигателе находится в положении «холостой ход». Проверьте подвижность рычагов и тяг управления карбюратором. Руль поверните вправо на максимальный угол.**